トータル・サウンドケア・システム

凛舟　取扱説明書

このたびは凛舟をお買い上げいただきましてまことにありがとうございます。
●正しく安全にお使いいただくため、この取扱説明書をよくお読みください。
●この説明書は大切に保管し、必要な時にお読みください。

凛舟
RINSHU

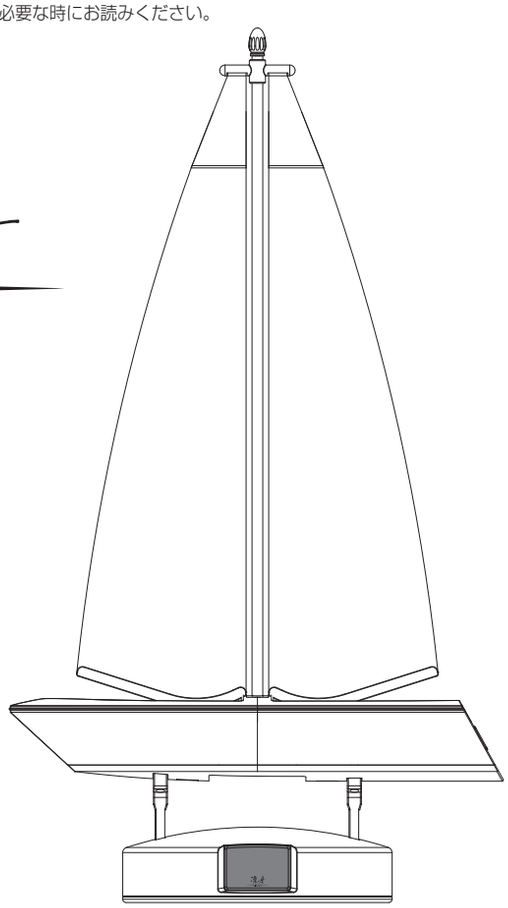

HIKARI

開発元　　日比野音療研究所 (Hibino Sound Therapy Lab)
製造販売元　株式会社　光

R-0001

特長

[超高音質の楽曲集]
演奏家の平安の祈りとともに、24bit96KHz の超高音質で作られた、10 時間にも及ぶ安らぎの楽曲集。ご家庭、病院、在宅ケア、オフィス等にお好みの「音による安らぎ」を定期的にお届けします。

[工学・職人技術の結晶]
舟の帆、船体、甲板のすべてがスピーカー（特許取得済み）。生楽器の如く、その振動は可聴範囲外の超高域ピアニッシモをも遠くまで美しく響かせます。国産最高級の桐・檜を使用し、新潟・加茂の伝統工芸職人の手により一台一台丹念に制作。

付属品の確認

付属品をご確認ください。付属品が足りない時や破損しているときは、お買い上げ店またはお客様相談窓口へご連絡ください。

- □ タブレット用ドック
- □ アンプ部リモコン
- □ 凛舟　取扱説明書（保証書付）（本書）
- □ NANO-UA1　取扱説明書
- □ タブレット端末　取扱説明書

⚠ 警告及び注意

1. 異常、故障時は直ちに使用を中止し、お買い上げ店またはお客様相談窓口へご連絡ください。
2. 付属の AC 電源アダプターやケーブル以外は使用しないでください。
3. 濡れた手で AC 電源アダプターや各ケーブルに触れないでください。感電する危険があります。
4. 長時間ご使用にならない場合は本製品のアンプの電源が OFF になっていることをご確認の後、電源コードをコンセントから抜いてください。
5. 本製品を分解しないでください。故障の原因になります。内部の点検や修理のときはお買い上げ店またはお客様相談窓口へお問い合わせください。
6. 本製品を下記の場所に置かないでください。
   （ア）浴室など湿気の多い所
   （イ）雨や霧がかかる所
   （ウ）窓際など直射日光の当たる所
   （エ）暖房器具の近くなど温度の高くなる所
   （オ）ほこりの多い所
7. 本製品の電源コードを差し込む時はケーブルのプラグを最後まで確実に差し込んでください。
8. 本製品の電源コードを抜くときにはケーブルを引っ張らないでください。
9. 不安定な場所には設置しないでください。

本機のお手入れについて

お手入れの際には、柔らかい布でからぶきしてください。
ベンジン、シンナー、家具用ワックス等の化学薬品に加え、濡れ雑巾などはご使用にならないでください。お手入れの際は、本製品の電源プラグをコンセントから外してください。

音のエチケット

音楽をお楽しみになるときは、周囲への配慮に十分心がけましょう。特に夜は小さな音でも聞こえやすく、周囲に迷惑をかけることがあります。窓を閉めて小さな音量で聴くなどしてしてお楽しみください。

各部の名 称と働き

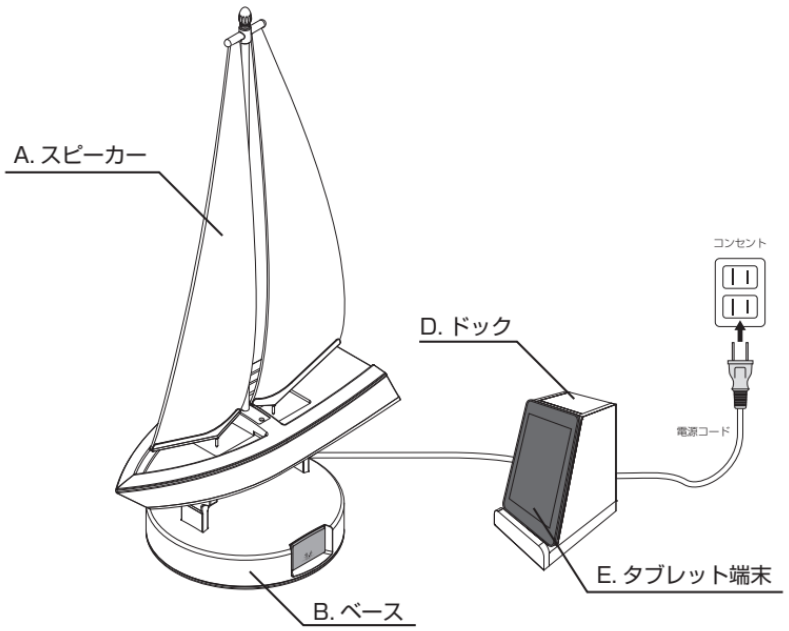

C. アンプ部リモコン

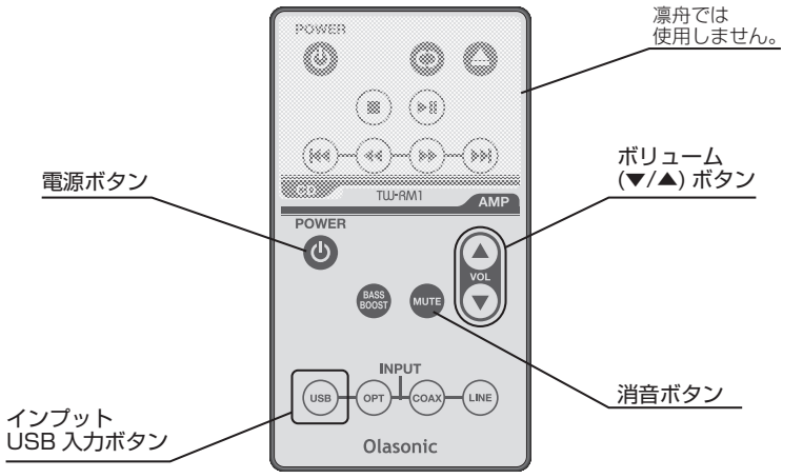

A. スピーカー

アンプからの音声信号を出力します。

B. ベース（アンプ収納部）

電源の ON・OFF 切り替えは付属のアンプ用リモコンをお使いください。
また、ボリューム調節も付属のアンプ用リモコンにて調整可能です。
※付属のアンプ用リモコンでは再生や早送り、選曲等を行うことができません。
ご了承お願いいたします。
※詳細は別紙『NANO-UA1 取扱説明書』7 ページをご参照ください。

C. アンプ部リモコン

付属のアンプ部リモコンでは、主にアンプの電源の ON/OFF のほか、音量調節などを行うことができます。
詳細は別紙『NANO-UA1 取扱説明書』8 ページをご参照ください。

D. タブレット端末用ドック

タブレット端末用ドックの micro USB（オス）にタブレット PCmicroUSB 端子を接続ください。

E. タブレット端末

ご使用の際には、ホーム画面上にあります音楽再生アプリ
『USB Audio Player PRO』をお使いください。

ご使用方法

①電源プラグをコンセントに接続します。

②付属のアンプ用リモコンをベースの受光パネルに向けて、付属のアンプ用リモコンの電源ボタンを押して、アンプの電源を入れます。

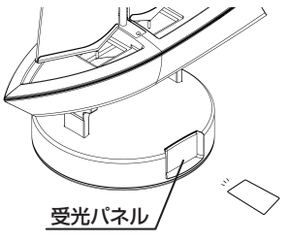

※電源が ON の時、かつ USB 入力状態の時に受光パネルの左上にライトが点灯します。

③付属のアンプ用リモコンをベースの受光パネルに向けて、入力切替 (INPUT)『USB』ボタンを押して、アンプをＵＳＢ入力に切り替えます。

④タブレット端末を起動し、端末のホーム画面にある音楽再生アプリ「USB Audio Player PRO」のアイコンをタップします。

※タブレット起動時にバッテリーアイコンが表示される場合は、電源ボタンを10 秒以上押し続けてください。

※タブレット端末がアンプを認識した際に、音楽再生アプリ「USB Audio Player PRO」から USB デバイスへのアクセスを許可を求められますので、『OK』をご選択ください。

※アプリ「USB Audio Player Pro」再起動の方法
タブレット画面左下の ⮌ キーを何度か押すと『Are you sure you want to exit?』のメッセージが出ますので『OK』を押し一旦アプリを終了します。
その後再度、アイコンをタップしてアプリ「USB Audio Player Pro」を起動して下さい。

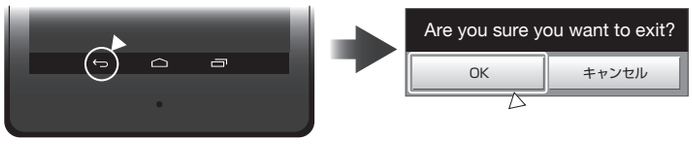

ご使用方法

⑤お好みの楽曲を選択し、「安らぎの音楽」をお楽しみください！

※音量の調整について、本製品では、アンプでの音量調節とタブレット端末（音楽再生アプリ「USB Audio Player PRO」）での音量調節が可能です。ご都合に合わせてご利用ください。

※タブレット端末のアプリケーションが立ち上がった状態でアンプの電源を ON にしても、タブレット端末はアンプを認識できません。必ず、上記手順のうえ、アプリケーションを起動してください。

音楽再生アプリ「USB Audio Player PRO」の使い方について

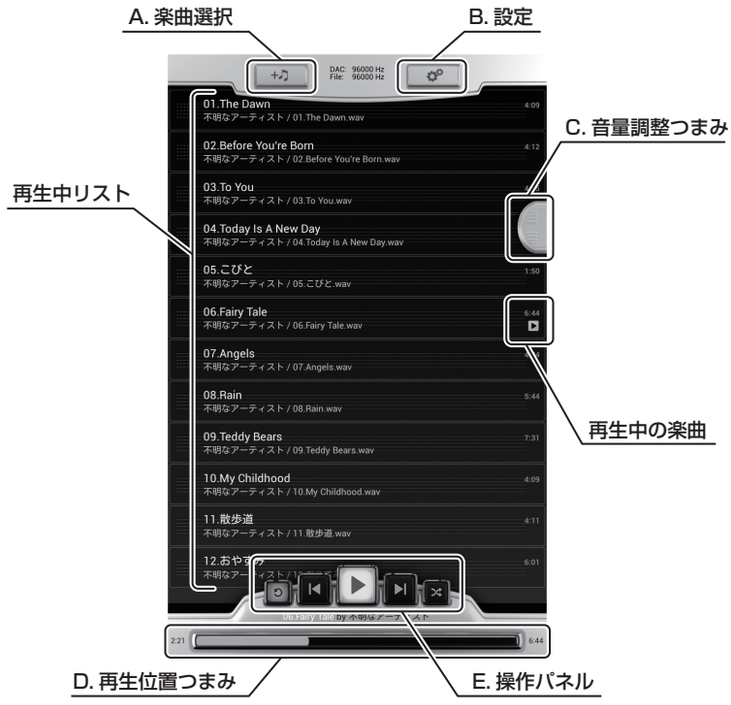

※音楽再生アプリ「USB Audio Player Pro」は数日以上の長時間の連続使用の場合に再起動が必要になることがあります。あらかじめご了承ください。

基本操作

A. 楽曲選択

アルバム毎の選択や、プレイリスト等の再生ができます。

プレイリストの作成／プレイリストに楽曲の追加
楽曲の選択にてアルバム又はトラックを長めにタップし、表示されたポップアップウィンドウより「プレイリストに追加」を選択してください。
プレイリストを新規作成、またはプレイリストに追加することができます。

例 . アルバム「天上の音楽～魂に寄り添うハープ～」を新規のプレイリストに追加する。

1.『A．楽曲の選択』をタップする。

2.『アルバム』を選択し、アルバム「天上の音楽～魂に寄り添うハープ～」を長めにタップする。

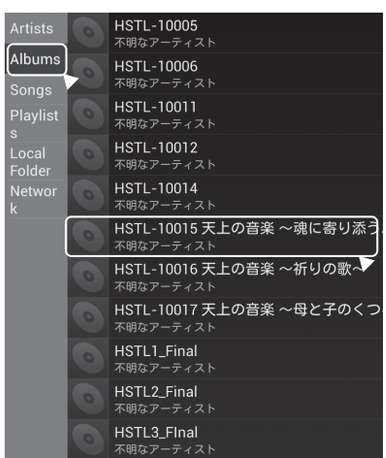

3. ポップアップウィンドウより『プレイリストに追加』を選択する。

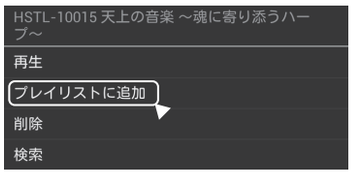

4. ポップアップウィンドウより「新規」を選択し、『プレイリスト名』を入力する。

5. アルバム「天上の音楽～魂に寄り添うハープ～」が追加されたプレイリストが作成されます。

※製品改良のため音楽再生アプリ「USB Audio Player PRO」の仕様が予告なく変更される場合があります。あらかじめご了承ください。

B. 設定

各種設定を行うことができます。

C. 音量調整つまみ

上下にスライドさせることで、音量を調整できます。

D. 再生位置つまみ

トラックの再生位置を調整できます。

E. 操作パネル

曲を再生する操作ができます。

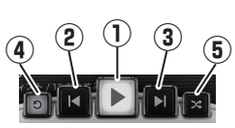

①再生／停止
音楽を再生／停止をします。

②巻き戻し
再生を停止して、現在再生中の曲の先頭から再生します。
ダブルタップすることで、前の曲の先頭から再生します。

③次の曲
次の曲を再生します。

④「リピート」の設定を切り替えます。
キーを押すごとに「ON」→「OFF」を切り替えます。

⑤「シャッフル（ランダム再生）」の設定を切り替えます。
キーを押すごとに「ON」→「OFF」を切り替えます。

トラブルシューティング

アンプの電源がONになりましたか？
- NO → **付属のアンプ部リモコンの取扱を再度ご確認ください。起動しない場合は、コンセントの確認と、ドック・ベースの配線等に異常がないかご確認ください。**
- YES ↓

タブレット端末の電源がONになりましたか？
- NO → **タブレット端末は充電されていますか？（充電されている場合は電源プラグを抜き差しするとタブレット端末にバッテリーアイコンが表示されます。）**
  - NO → **一定時間充電後再度タブレット端末の電源を入れてください。**
  - YES → **電源プラグを抜かずに、電源ボタンを 10 秒ほど押し続けてください。起動しない場合は、タブレット端末の内部バッテリーが完全に放電している可能性があります。その場合、後述の※１対処方法をご参照ください。**
- YES ↓

『アプリ「USB Audio Player PRO」にUSBデバイスへのアクセスを許可しますか？』というポップが表示されましたか？
- NO → **タブレット端末の電源がONになった状態（スリープモード含む）でコンセントを抜き差し、または配線を繋ぎ直したりしましたか？**
  - NO → **タブレット端末からアンプまでの配線に異常がないかご確認ください。**
  - YES → **10 秒ほど時間をおいてアプリ「USB Audio Player Pro」の再起動**
- YES → **『アプリ「USB Audio Player PRO」にUSBデバイスへのアクセスを許可しますか？』というポップに対して、『OK』を選択しましたか？**
  - NO → **『アプリ「USB Audio Player PRO」を再起動、または、タブレット端末の電源を入れなおして、ポップを再度表示させ、『OK』を選択してください。**
  - YES → **アンプの音量設定と、タブレット端末の音量設定をご確認ください。また、アンプの設定がMUTEになっていないかご確認ください。**

※１対処方法

【タブレット端末を再充電する為の対処方法】

手順 その１
①コンセントに電源プラグを挿し込み、最低 30 分以上充電してください。
⇒電源プラグを抜かずに、電源ボタンを５秒ほど押し続けて動作チェックを行ってください。起動しない場合、②を実践してください。
②電源プラグをコンセントから抜いて、約５秒後に電源ボタンを押し続けてください。
⇒もし起動しない場合、③を実践してください。
③電源プラグをコンセントから抜いて、約５秒後に電源ボタンを押しながら、電源プラグをコンセントに挿し直してください。
⇒もし起動しない場合、「手順 その２」を実践してください。

手順 その２
①コンセントに電源プラグ、最低 30 分以上充電してください。
⇒充電後、電源プラグをコンセントから抜いて約１時間放置します。その後、電源ボタンを押して動作チェックを行ってください。もし起動しない場合、②を実践してください。
②タブレット端末の音量アップボタンを押しながら、コンセントに電源プラグを挿してください。
⇒その後音量アップボタンを離して、約５秒後に電源ボタンを押して動作チェックを行ってください。もし起動しない場合、③を実践してください。
③音量アップボタンを押しながら、コンセントに電源プラグを挿し込んでください。電源ボタンを押す前に約１時間放置してください。
⇒その後、電源ボタンを 15 秒以上押し続けて、動作チェックを行ってください。
また、これらの手順を行っても起動しない場合は、弊社お客様相談窓口までご連絡頂きますようお願い申し上げます。

仕様

スピーカー部

仕様

再生装置

形式		完全密閉型 2 ウェイ平面型 + 湾曲振動板
ドライブユニット		角型 70mm アルミニウム製
		single voice coil electric-vibration transducer (2pcs)
		角型 90mm アルミニウム製
		double voice coil electric-vibration transducer (1pcs)
周波数特性		50Hz-100KHz (±10db)
クロスオーバー周波数		200Hz
入力インピーダンス		8Ω
許容入力		13W（負荷 8Ω）

アンプ部

Olasonic NANO-UA1		
方式		SCDS 方式デジタルアンプ
		（スーパー・チャージド・ドライブ・システム）
入力ソース		USB（Type B）、OPT（光デジタル）、
		COAX（同軸デジタル）、
		LINE（アナログ /3.5mm ステレオミニ）
フォーマット	USB	～ 96KHz/24bit(リニア PCM)
	COAX,OPT	～ 192KHz/24bit(リニア PCM)
スピーカー出力		13W+13W(8Ω)（ダイナミックパワー）
周波数特性		5Hz ～ 80,000Hz（1W 出力時）
電源		AC100V ～ 240V（AC 電源アダプター使用）
消費電力		無音時　約 5W/ 最大出力時　約 20W

形式	タブレット型（Google Nexus7）
OS	Android™ 4.2
CPU	NVIDIA® Tegra® 3 モバイルプロセッサ
	動作周波数：1.3GHz (クアッドコア稼動時最大 1.2GHz)
メモリ	1G
ストレージ	eMMC　32GB
インターフェース	仕様：DDR3L
ディスプレイ	7 型ワイド TFT カラータッチスクリーン
	IPS 液晶 (LED バックライト)
	800×1,280 ドット (WXGA)
電源	USB AC100V ～ 240V（常時供給可）
消費電力	1.54W
再生アプリケーション	USB Audio Player PRO
	(eXtream Software Development)

サウンドライブラリー

フォーマット	24bit 96KHz リニア PCM (WAV)
楽曲総再生時間数	10 時間以上
使用楽器	ピアノ、ギター、バイオリン、チェロ、
	サックス、フルート、パーカッション、
	ハープ、声、自然音
使用インターフェイス	Prism Sound ADA-8XR /
	Avid HD OMNI / Avid 192I/O /
	KORG MR-1000
使用編集ソフト	Avid Pro Tools HD(24bit 96KHz)

全体仕様

外形寸法	幅 465mm× 奥行 250mm× 高さ 820mm(スピーカー部・アンプ部)
	幅 110mm× 奥行 150mm× 高さ 210mm(タブレット用ドック)
重量	2.6kg(スピーカー部・アンプ部)

付属品

タブレット用ドック、アンプ部リモコン、凛舟　取扱説明書（保証書付）（本書）
NANO-UA1　取扱説明書、タブレット端末　取扱説明書

お客様相談窓口

株式会社　光
電話：025-378-3480
メール：info@hstl.net
ホームページ：http://www.rinshu.net/

●受付時間 10：00 ～ 17：00
月曜日～金曜日（祝日・弊社休業日を除く）
●FAX でのお問い合わせ
FAX 番号：025-378-3595
製品名・シリアルナンバー・お問い合わせ内容と、お客様のお名前・ご住所・電話番号・FAX 番号をご記入のうえ、お問い合わせください。

MEMO

保証書

製品名	**トータル・サウンドケア・システム　凛舟**
シリアルナンバー	
お客様	お名前
	ご住所　〒 TEL
販売店	販売店名・住所・TEL
保証期間　1年	
お買い上げ年月日　　年　　月　　日	

保証規定

1) お買い上げ製品の保証期間は、ご購入日より1年でございます。
2) 保証期間内に、お客様の正常なご使用状態において発生した不具合については無償にて、当該製品の修理または交換をさせて戴きます。
3) 本保証は、当該製品単体の保証を意味し、製品の故障や不具合により誘発される全ての損害（営業損失、運賃、諸経費等）は、保証対象に含みません。
4) 本保証規定は、日本国内においてのみ有効です。
5) 次に示す場合には保証期間内であっても、有償修理とさせて戴きます。
①修理依頼に際し、本保証書を提示又は、ユーザー登録が無い場合。
②保証書に販売業者の記名押印及び、ご購入年月日の記載が無い場合。
③取り扱い説明書、製品本体のラベルなどに記載の注意事項に反するお取り扱い、或いはご購入後の設置場所移動や、ご使用中にがける落下、衝撃等に起因する故障又は損傷。
④ご使用上の誤り、或いは不当な改造や修理に起因する故障または損傷。
⑤火災、地震、風水害、塩害、落雷、その他天変地異、或いは使用電源等外部要因の異常に起因する故障または損傷。
⑦消耗部品の消耗による性能低下や故障、消耗部品の交換。
6) 保証期間を経過した後の故障修理は、販売業者又は弊社お客様相談窓口へご依頼ください。

※保証書は再発行いたしませんので大切に保管してください。

株式会社　光